HF-Regulator Intelligent Touch DALI for TL5/TL-D/PL-L lamps

HF-Ri TD 1 28/35/49/54 TL5 E+ 195-240V

Technische Daten

Produktfoto

Abmessungsskizze

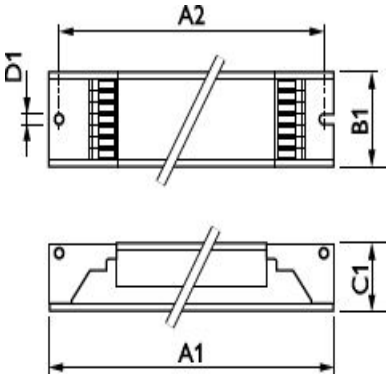

DimB1	30 mm
DimC1	22 mm